26 de noviembre de 2026

Kemo Electronic GmbH
Rolf Wittig
Leher Landstr. 20
27607 Geestland
Germany

Phone: +49 4743 9338-0
Fax: +49 4743 9338-22

http://www.kemo-electronic.de
email: info@kemo-electronic.de

HR.Nr. HRB 111 486
UstNr: DE 814 380 369

G02B - Caja de plástico, grande 6 V aprox. 123 x 72 x 39 mm



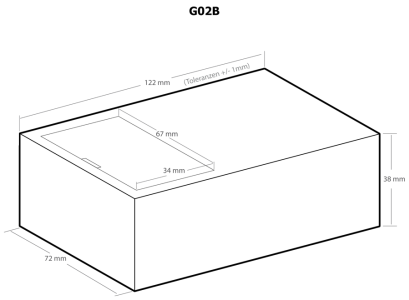

Caja de plàstico con doble pared y con un compartimente grande para inserción de un soporte de hasta 4 baterías redondas.

Technical Data:
Dimensiones (L x AN x AL): aprox. 123 x 72 x 39 mm (tolerancia ~1%)