24 kwietnia 2024

Kemo Electronic GmbH
Mato Vukovic
Leher Landstr. 20
27607 Geestland
Germany

Phone: +49 4743 9338-0
Fax: +49 4743 9338-22

http://www.kemo-electronic.de
email: info@kemo-electronic.de

HR.Nr. HRB 111 486
UstNr: DE 814 380 369

M091N - Phase Coupler for Power Line Products

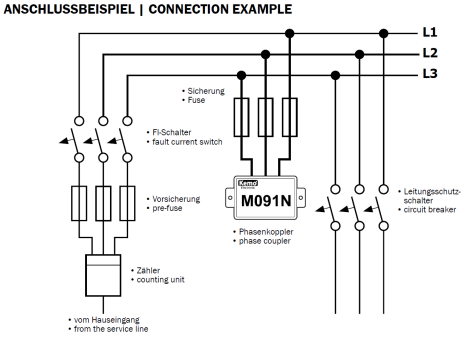

Łączy pojemnościowo ze sobą wszystkie 3 fazy wewnątrz domu umożliwiając sieci internetowej lub komputerowej transmisję danych do 650 Mbit (w zależności od rodzaju sieci elektrycznej). Dołączając sygnał Powerline do jednej fazy zostaną poprzez sprzęgacz również pozostałe fazy w ten sposób ze sobą połączone że sygnał intenetu lub komputera przeniknie do nich i będzie dostępny we wszystkich gniazdkach sieci elektrycznej. Sprzęgacz zapewnia też pracę urządzeń intercom do łączności poprzez sieć elektryczną! Wyraźnie może podwyższyć zasięg oraz jakość transmisji!

M091N

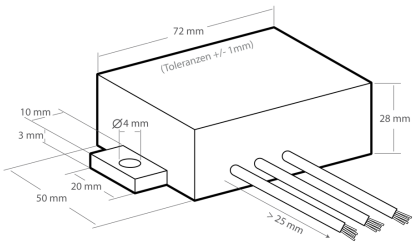

Dane techniczne:
Dla sieci elektrycznych:
Pour les réseaux électriques: 110 V - 440 V/AC
Wersja 3-fazowa: 0,5 - 1000 MHz
Dla produktów Powerline: 10 - 650 Mbit
Wymiary: ~ 72 x 50 x 28 mm (bez uchwytów mocujących)